ОКПД2: 26.30.50.129

КОМПЛЕКТ МОНТАЖНЫЙ ДЛЯ ВОЗДУХОВОДОВ КМВП

Паспорт

ПСБФ.425239.001 ПС

1. ОСНОВНЫЕ СВЕДЕНИЯ ОБ ИЗДЕЛИИ

Комплект монтажный для воздуховодов проточный (далее КМВП или изделие) представляет собой электротехническое устройство, предназначенное для монтажа на воздуховоде системы вентиляции с забором контролируемого воздуха через заборные (перфорированные) трубки.

КМВП используют для обнаружения характерных признаков пожара по результатам анализа газовоздушной среды, двигающейся по вентиляционным коробкам, трубам, каналам вытяжных вентиляционных систем зданий, строений, сооружений.

Комплект монтажный для воздуховодов проточный (далее КМВП или изделие) выпускается в трех исполнениях в зависимости от типа устанавливаемого в него извещателя пожарного дымового.

- КМВП-СПС-01- для установки извещателя пожарного дымового неадресного;
- КМВП-СПС-01-А-I для установки извещателя пожарного дымового адресно-аналогового, без ИКЗ;
- КМВП-СПС-01-А-II для установки извещателя пожарного дымового адресно-аналогового, с ИКЗ.

В корпус КМВП допускается установка только съемные извещателей пожарных дымовых оптико-электронных точечных, имеющих сертификат соответствия требованиям ГОСТ 34698, ГОСТ Р 53325 и Технического регламента ТР ЕАЭС 043/2017.

При обнаружении дыма включатся светодиодные индикаторы извещателя, установленного в КМВП. Это обеспечивает визуальную индикацию сигнала «Пожар». Одновременно на контрольный прибор поступает сигнал «Пожар». В этом случае могут быть предприняты соответствующие действия: отключение системы вентиляции, включение системы дымоудаления и др.

Устройство имеет датчик вскрытия корпуса отсека извещателя, который формирует сигнал “Неисправность” на контрольную панель при снятии крышки или ее неправильной установке. При установке крышки отсека извещателя должным образом сигнал “Неисправность” снимается.

ВНИМАНИЕ: КМВП не должен использоваться для защиты открытых пространств вместо датчиков как средство защиты жизни. Также они не заменяют стандартную систему пожарной сигнализации здания.

Данное устройство не будет обнаруживать дым при выключенной системе вентиляции и при снятой крышке монтажного комплекта. Для нормальной работы этого монтажного комплекта необходимо, чтобы он был установлен в полном соответствии с требованиями данной инструкции.

Устройство должно работать в соответствии со всеми техническими характеристиками, перечисленными в данном руководстве, а также в соответствии с инструкцией по эксплуатации на извещатель. Несоблюдение данных требований может привести к тому, что извещатель не активируется в тот момент, когда в вентиляции появится дым.

2. ОСНОВНЫЕ ТЕХНИЧЕСКИЕ ХАРАКТЕРИСТИКИ КМВП

Рабочий диапазон температур	от -20^0 до 60^{0}С
Температура хранения	от -20^0 до 60^{0}С
Относительная влажность	0 – 93% без конденсата
Скорость воздушного потока в канале	1,5 – 20,3 м/с
Габаритные размеры прямоугольной конфигурации, см	23,5 (Д) x 18,0 (Ш) x 9.1 (Г)
Габаритные размеры квадратной конфигурации, см	33,5 (Д) x 18,0 (Ш) x 9.1 (Г)
Вес, кг	0,9

3. КОМПЛЕКТ ПОСТАВКИ

1. Корпус устройства и две крышки (извещатель выбирается в зависимости от используемого контрольного прибора)
2. Три самореза #10 для крепления комплекта на воздуховод из листового металла
3. Один тестовый электромагнит DCOIL
4. Шаблон для разметки отверстий
5. Заглушка для воздухозаборной трубки
6. Пластиковая возвратная трубка

ВНИМАНИЕ: В отсеке извещателя установлена база B501AP. Точечный дымовой пожарный извещатель в комплект поставки не входит, а приобретается отдельно. Рекомендуемые модели: ИП 212-130, ИП 212-11-А-I-W, ИП 212-11-А-II-W или их аналоги.
ПРИМЕЧАНИЕ: Воздухозаборная трубка в комплект поставки не входит. Длина воздухозаборной трубки должна соответствовать ширине воздуховода, на который будет устанавливаться устройство. Для правильного выбора воздухозаборной трубки воспользуйтесь таблицей 1.

4. УСТАНОВКА УСТРОЙСТВА

4.1 ПРОВЕРКА НАПРАВЛЕНИЯ И СКОРОСТИ ВОЗДУШНОГО ПОТОКА В ВОЗДУХОВОДЕ

КМВП сконструировано для использования в системах воздушной вентиляции, имеющих скорость воздуха от 1.5 до 20,3 м/с. Обязательно проверьте технические характеристики защищаемой системы вентиляции для того, чтобы убедиться, что скорость воздуха в вентиляционных каналах соответствует этим параметрам. Если необходимо, можно использовать измерительный прибор (анемометр) для измерения скорости воздуха в вентиляционных каналах.

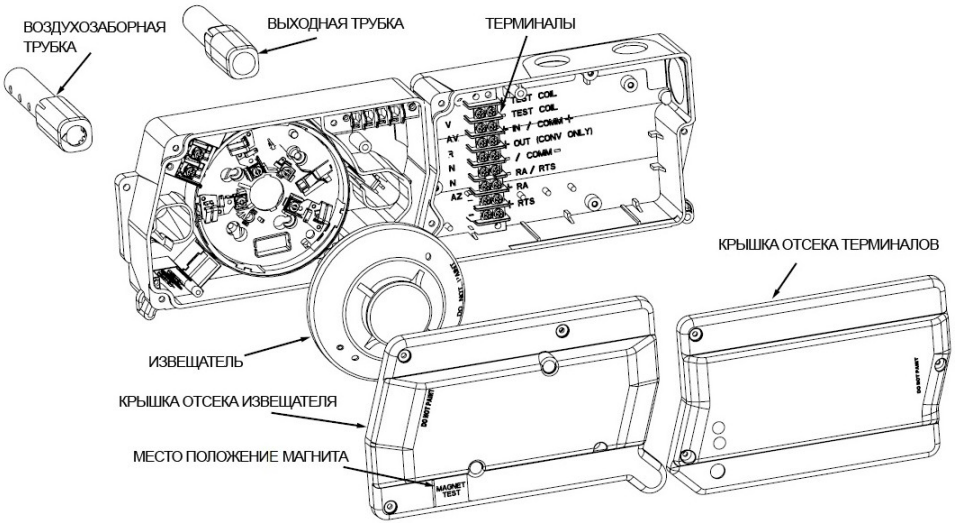

Рисунок 1 Внешний вид разобранного устройства КМВП

4.2 ОПРЕДЕЛЕНИЕ МЕСТА УСТАНОВКИ И КОНФИГУРАЦИИ УСТРОЙСТВА

При ширине воздушного канала более 45,7 см рекомендуется располагать устройство за изгибом, препятствием в канале по течению воздушного потока или вблизи от воздухозаборной или возвратной решетки.

Исключения: комплекты КМВП не предназначены для установки на воздуховоды систем отопления и кондиционирования воздуха, огне-дымовых заслонок и обогревателей. Они могут быть установлены только на воздуховоды системы вентиляции – как приточной, так и вытяжной.

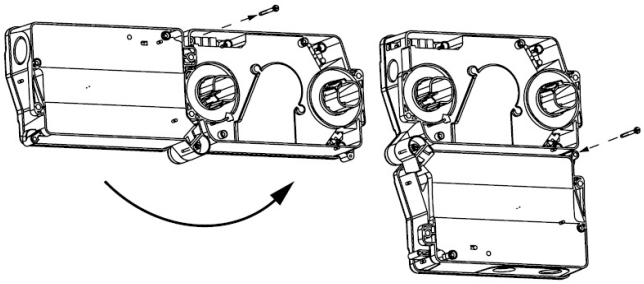

Рисунок 2. Возможная конфигураций устройства

При необходимости можно выбрать одну из двух конфигураций устройства –«прямоугольник» или «квадрат», как это показано на рисунке 2. Для установки КМВП в конфигурации «квадрат» необходимо с обратной стороны устройства удалить соединительный саморез, сложить корпус и ввернуть саморез в новое фиксирующее отверстие, как это показано на рисунке 2. Не извлекайте фиксирующий саморез в процессе эксплуатации устройства.

Убедитесь в правильности установки комплекта путем проверки разности давлений, описанной в пункте “Измерительный тест”.

4.3 СВЕРЛЕНИЕ КРЕПЕЖНЫХ ОТВЕРСТИЙ

Удалите защитный слой бумаги с трафарета, который поставляется в комплекте. Приложите трафарет к воздушному каналу в том месте, где планируется установить устройство КМВП. Убедитесь, что трафарет лег ровно и гладко на поверхность воздушного канала.

4.3.1 УСТАНОВКА КОНФИГУРАЦИЕЙ «ПРЯМОУГОЛЬНИК»

По трафарету наметьте 4 отверстия на стенке воздуховода: 2 отверстия «А» для воздухозаборной и возвратной труб и 2 отверстия «В» для ушек крепления при конфигурации «прямоугольник». Просверлите предварительные отверстия в центрах «А» и вырежьте два отверстия диаметром 35 мм, используя 35 мм сверлильную головку или просечку. Просверлите сверлом отверстия диаметром 4 мм в центрах «В».

4.3.2 УСТАНОВКА КОНФИГУРАЦИЕЙ «КВАДРАТ»

По трафарету наметьте 4 отверстия на стенке воздуховода: 2 отверстия «А» для воздухозаборной и возвратной труб и 2 отверстия «С» для ушек крепления при конфигурации «квадрат». Просверлите предварительные отверстия в центрах «А» и вырежьте два отверстия диаметром 35 мм, используя 35 мм сверлильную головку или просечку. Просверлите сверлом отверстия диаметром 4 мм в центрах «С». При необходимости просверлите дополнительное отверстие 4мм для монтажного ушка в нижней части корпуса.

4.4 КРЕПЛЕНИЕ КМВП НА ВОЗДУХОВОДЕ

Используйте два (конфигурация «прямоугольник») или три (конфигурация «квадрат») металлических самореза, поставляемых в комплекте, для крепления устройства на воздуховоде.

ВНИМАНИЕ: не перетягивайте саморезы.

5. УСТАНОВКА ВОЗДУХОЗАБОРНОЙ ТРУБКИ

5.1 ВЫБОР ВОЗДУХОЗАБОРНОЙ ТРУБКИ

Воздухозаборная трубка приобретается отдельно. Ее длина определяется по таблице 1, в зависимости от ширины воздушного канала. Для оптимальной работы устройства длина воздухозаборной трубки должна превышать, по меньшей мере, 2/3 поперечной ширины воздушного канала.

Воздухозаборная трубка всегда устанавливается таким образом, чтобы воздухозаборные отверстия были обращены к воздушному потоку. Для того чтобы упростить установку извещателя, крепёжный фланец трубки помечен стрелкой. Убедитесь, что воздухозаборная трубка установлена таким образом, что стрелка направлена навстречу потоку воздуха, как показано на рисунке 3.

Монтаж КМВП в вертикальной плоскости является приемлемым, если воздушный поток проходит непосредственно через отверстия воздухозаборной трубки, как показано на рисунке 3.

Воздухозаборная и возвратная трубки должны быть установлены таким образом, чтобы возвратная трубка располагалась за воздухозаборной по течению воздуха в канале.

Таблица 1. Входные воздухозаборные трубки

Рекомендованный тип трубки	Ширина вентиляционного канала
DST1	до 30,5 см
DST1.5	от 30,5 до 61 см
DST3	от 61 до 122 см
DST5	от 122 до 244 см
DST10 (2 части)	от 244 до 366 см

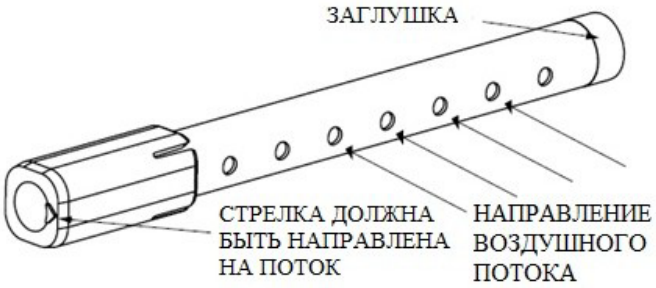

Рисунок 3 Воздухозаборная трубка

ВНИМАНИЕ: В комплекте с устройством поставляется заглушка для воздухозаборной трубы, она необходима для корректной работы устройства. С помощью заглушки создается необходимый воздушный поток на извещатель, установленный в комплекте КМВП. Если производилась корректировка длины воздухозаборной трубки, не забудьте на ее конце установить заглушку.

В комплекте также поставляется пластиковая возвратная трубка, которая должна быть установлена на устройство. Возвратная трубка должна устанавливаться за воздухозаборной трубкой по течению воздуха в канале. Возвратная трубка может быть вставлена как со стороны извещателя, так и со стороны воздуховода. Если возвратная трубка, поставляемая в комплекте с КМВП, входит в воздуховод менее чем на 5 см, можно отдельно приобрести возвратную трубку ETX длиной 30.5 см.

5.2 УСТАНОВКА ВОЗДУХОЗАБОРНОЙ ТРУБКИ

Если воздухозаборная трубка короче, чем ширина воздушного канала, она устанавливается с одетой заглушкой в корпус устройства КМВП таким образом, чтобы она оказалась первой к встречному воздушному потоку относительно возвратной трубки. При установке воздухозаборной трубки ее положение должно быть такое,

чтобы стрелка была направлена навстречу воздушному потоку, в соответствии с рисунком 3. Воздухозаборные трубки длиной свыше 91 см должный иметь поддержку с обратной стороны воздушного канала. При ширине воздушного канала более 244 см используется воздухозаборная трубка DST10, состоящая из двух частей по 152,5 см (5 футов), соединяемых внутри канала муфтой, поставляемой в комплекте. Убедитесь, что отверстия в обеих частях воздухозаборной трубки расположены на одной линии и направлены навстречу воздушному потоку.

Если воздухозаборная трубка длиннее ширины воздушного канала, ее следует устанавливать таким образом, чтобы она выходила с противоположной стороны канала наружу. Просверлите в дальней стенке воздуховода отверстие диаметром 19 мм напротив отверстия, сделанного для входа воздухозаборной трубки. Убедитесь, что дальний конец воздухозаборной трубки наклонен вниз относительно точки подключения к КМВП, чтобы обеспечить ДРЕНАЖ (отвод конденсата) от извещателя. Величина уклона должна быть не менее 2 % (Рисунок 4). На воздухозаборной трубке внутри воздуховода должно быть от 10 до 12 отверстий, расположенных как можно более равномерно по всей ширине канала. Если за пределами воздуховода оказалось более двух отверстий, выберите более короткую (см. таблицу 1) или обрежьте трубку. Оставьте от 25 до 50 мм выходящими за пределы воздуховода и установите заглушку на конец трубки, заклейте все отверстия в выступающей части трубки. Убедитесь в герметичности выхода трубки из вентиляционного канала.

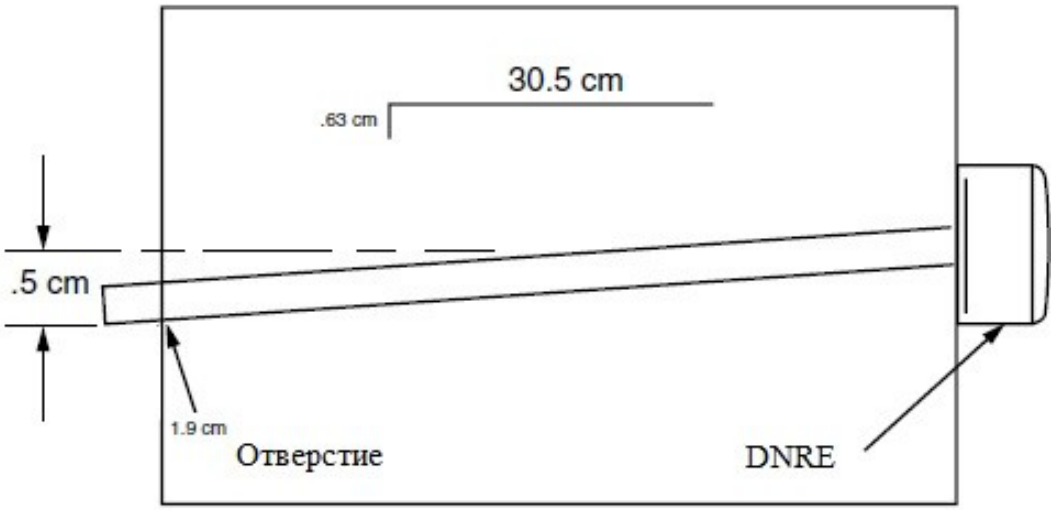

Рисунок 4 Дренажный уклон

ПРИМЕЧАНИЕ: Воздушные потоки внутри вентиляционного канала могут вызывать сильную вибрацию, особенно когда используются воздухозаборные трубки большой длины. В этих случаях для крепления конца воздухозаборной трубки к противоположной стенке воздуховода используйте подходящий торцевой фланец (например, такой, какие используются для крепления карнизов). Если при сборке используется фланец/соединитель, просверлите для него отверстие величиной от 2.5 до 3,2 см в месте крепления фланца.

5.3 РАЗНОВИДНОСТИ ВОЗДУХОЗАБОРНЫХ ТРУБОК

Возможны случаи, при которых ширина вентиляционного канала отличается от ширины, удобной для штатной установки. В таких случаях можно доработать воздухозаборную трубку, длина которой может быть больше длины, необходимой для того перекрытия всей ширины вентиляционного канала. Используйте сверло диаметром 4.9 мм и просверлите дополнительные отверстия так, чтобы общее число отверстий, обращённых к потоку воздуха в вентиляционном канале, составляло от 10 до 12. Распределите дополнительные отверстия по возможности более равномерно по всей длине трубки.

ПРИМЕЧАНИЕ: Такой метод может использоваться только в экстренном случае, и не может служить постоянной заменой правильного выбора трубок при заказе.

5.4 УДАЛЕННАЯ УСТАНОВКА ВОЗДУХОЗАБОРНЫХ ТРУБ

Комплект КМВП может также включать в себя удаленный монтаж воздухозаборной трубки и/или выходной трубы. В этом случае обе трубки должны быть жестко закреплены, чтобы выдерживать давление и вибрации, вызванные скоростью воздушного потока. Расположение воздухозаборной трубки должно быть таким, чтобы обеспечить равномерный поток воздуха в площадь поперечного сечения. Перепад давления на отборе проб и выходном отверстии в корпусе КМВП должны быть измерены с помощью манометра, как описано в разделе 6 данного руководства, и составлять от 0,25 мм и 28 мм водяного столба.

6. ИЗМЕРИТЕЛЬНЫЙ ТЕСТ

6.1 ВОЗДУШНЫЙ ПОТОК

КМВП предназначен для работы в расширенном диапазоне скорости воздуха от 1,5 до 20,3 м/с. Чтобы убедиться в достаточном заборе воздуха, включите систему вентиляции и используйте манометр для измерения перепада давления между двумя трубками. Перепад давления должен составлять не менее 0,25 мм и не более 28 мм водяного столба. Так как большинство имеющихся в продаже манометров не могут точно измерить очень низкие перепады давления, то при скорости потока менее 2,5 м/с, может потребоваться:

1. Использование преобразователя давления;
2. Использование аэрозольного имитатора дыма.

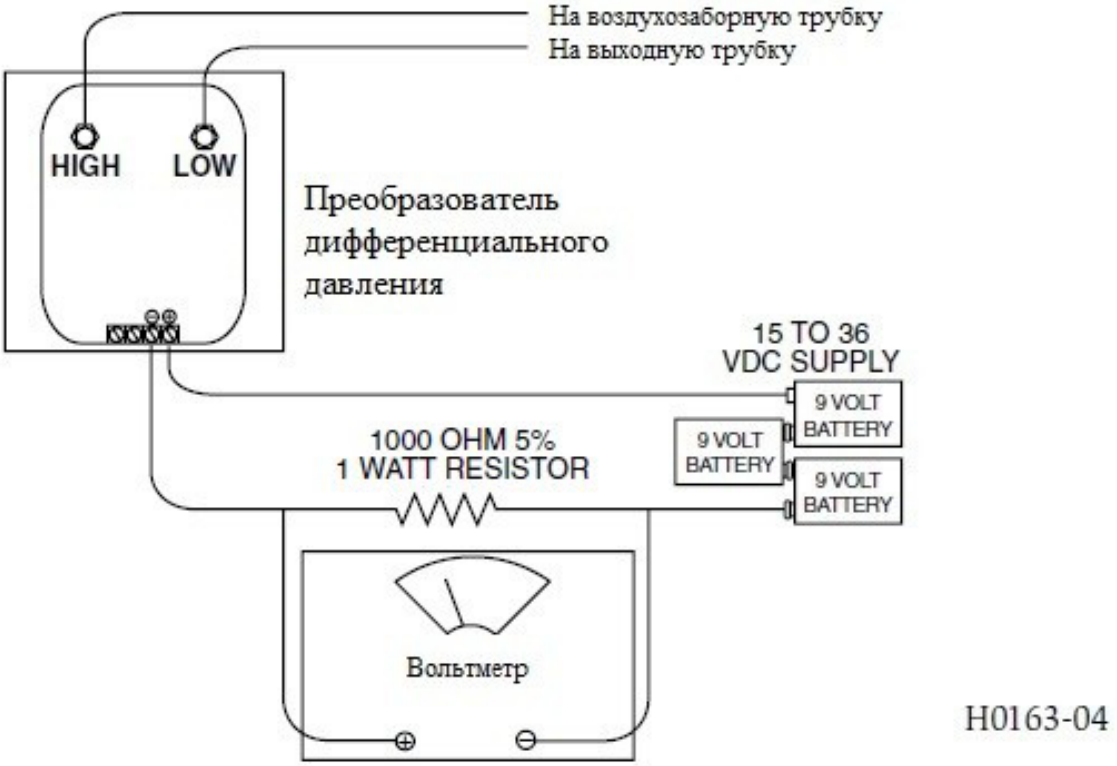

Рисунок 5 Процедура проверки воздушного потока

6.2 ТЕСТ СЛАБОГО ВОЗДУШНОГО ПОТОКА С ИСПОЛЬЗОВАНИЕМ ПРЕОБРАЗОВАТЕЛЯ ДИФФЕРЕНЦИАЛЬНОГО ДАВЛЕНИЯ

Убедитесь, что анемометр измеряет воздушный поток. Скорость воздуха должна быть не менее 1,5 м / с. Подключите преобразователь, как показано на рисунке 5.

Подключите 1000Ω резистор параллельно к вольтметру. Дайте прибору прогреться в течение 15 секунд. С обоих портов высокого и низкого давления, открытых для окружающего воздуха, измерьте и запишите падение напряжения на 1000Ω резистор (измерение 1), 4.00В является типичным. Используя гибкую трубку и резиновую пробку, подключите к портам высокого и низкого давления воздухозаборную и выходную трубки. Измерьте и запишите падение напряжения на резисторе (измерение 2). Вычтите напряжение, записанное в измерении 1, от напряжения, записанного в измерении 2. При нормальном воздушном потоке, разница должна быть более 0.15В.

7. ПОДКЛЮЧЕНИЕ

Все подключения должны выполняться в соответствии с требованиями местных норм и правил. Используйте провода рекомендованных марок и сечения. Провода, используемые для соединения дымовых излучателей с контрольными приборами и вспомогательными устройствами, должны быть окрашены в разные цвета для того, чтобы избежать ошибок при подключении. Из-за неверных соединений проводов система может не сработать во время возникновения пожара.

Для прокладки шлейфа пожарной сигнализации рекомендуется использовать одножильный провод сечением не менее 0,75 мм^2. Терминалы извещателя допускают подключение проводов сечением до 2,5 мм^2. Для правильного выбора кабеля, перед проектированием и монтажом уточните у разработчика контрольного прибора требования к характеристикам шлейфа.

7.1 ИНСТРУКЦИИ ПО ПОДКЛЮЧЕНИЮ

Отключите питание адресного шлейфа перед установкой КМВП.

Конструкция комплекта КМВП обеспечивает простое подключение. Корпус оснащён линейкой терминалов с зажимными контактами. Подключение осуществляются путём снятия изоляции примерно на 1 см от конца провода и закреплением его винтовым зажимом.

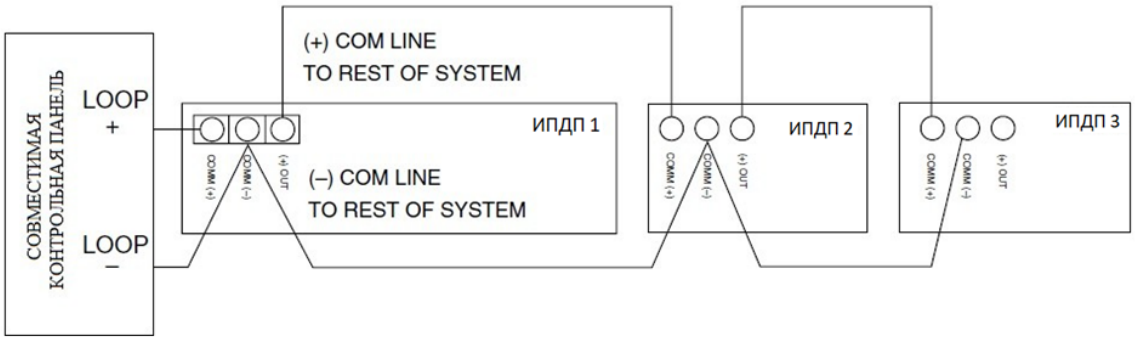

Рисунок 6 Схема подключения КМВП

7.2 УСТАНОВКА АДРЕСА

При использовании адресного извещателя установите на нем согласно РЭ на извещатель. Для уточнения количества доступных адресов обратитесь к РЭ на ППКП.

8. ТЕСТИРОВАНИЕ

8.1.УСТАНОВКА КРЫШКИ

Устанавливая крышку отсека извещателя, убедитесь, что герметизирующая прокладка не имеет повреждений и аккуратно уложена в крышку. Закрутите 4 винта крышки отсека извещателя и 3 винта крышки отсека подключения. Для нормальной работы извещателя крышка должна быть установлена без перекосов.

8.2.ПИТАНИЕ УСТРОЙСТВА

Активируйте адресный шлейф, подключенный к клеммам COM+ и COM
- ПРОВЕРКА ИЗВЕЩАТЕЛЯ

Дежурный режим - через прозрачную крышку корпуса видно мигание светодиодов при каждом опросе извещателя контрольным прибором.

Неисправность – если светодиоды не мигают, значит извещателю не хватает мощности (проверьте подключение, отсутствует или неправильно установлена крышка, проверьте программирование панели, или наличие питания), извещатель отсутствует (заменить), или неисправен (верните комплект поставщику для ремонта или замены).

8.3.ТЕСТИРОВАНИЕ И ТЕХНИЧЕСКОЕ ОБСЛУЖИВАНИЕ КМВП

Тестирование и обслуживание должны выполняться в соответствии с требованиями установленных норм и правил.

Перед проведением этих испытаний уведомите соответствующие службы о том, что система будет временно отключена. Отключите зону или систему для предотвращения ложных тревог.

8.3.1. ТЕСТ МАГНИТОМ

1. Тест магнитом М02-04-00 – точечный пожарный извещатель может быть функционально протестирован при помощи тестового магнита. Этот тест имитирует появление дым в дымовой камере, проверяет работоспособность электронной части датчика и подключение к панели управления.
2. Аксессуары для дистанционного тестирования - рекомендуется использование пультов дистанционного тестирования (Remote Test Station RTS151, RTS451, RTS151KEY, RTS451KEY или 6500RTS-KEY) для дублирования индикации извещателя в удобном месте.

Проверьте реакцию контрольного прибора на обнаружение извещателем пожара и правильное выполнение предусмотренных действий (т.е. отключение вентиляции, управление заслонкой и т.д.). Два светодиода на извещателе управляются командами с контрольного прибора и могут включаться, выключаться или мигать. Более подробную информацию об управлении светодиодами извещателя и о возможной задержке формирования сигнала ПОЖАР смотрите в РЭ на ППКП.

8.3.2. ПЕРЕЗАПУСК (СБРОС) ИЗВЕЩАТЕЛЯ

После выполнения тестирования или обслуживания необходимо подать на извещатель команду СБРОС (Reset) с контрольного прибора.

8.3.3. ТЕСТ АЭРОЗОЛЬНЫМ ИММИТАТОРОМ ДЫМА

Этот тест предназначен для низкой скорости потока (1.5-2.5 м/с). Если скорость воздуха больше 2,5 м/сек, следует использовать обычный манометр для измерения разности давления между трубками, как описано в разделе 6 (Измерительный тест).

Просверлите в воздуховоде отверстие Ø 6 мм на расстоянии около 1 м перед КМВП (выше по потоку). Измерьте скорость воздуха с помощью анемометра. Скорость воздуха должна быть не менее 1,5 м/с. Распылите аэрозольный имитатор дыма в воздуховод через просверленное отверстие в течение пяти секунд. Контрольный прибор должен сформировать сигнал ПОЖАР не более чем через 2 мин. Снимите крышку, продуйте точечный извещатель сжатым воздухом и выдайте с контрольного прибора команду СБРОС. Заклейте отверстие на воздуховоде, через

которое распыляли аэрозольный имитатор дыма, например, скотчем. После испытания не забудьте аккуратно установить крышку отсека извещателя (Рисунок 1).

Внимание! *Состав и свойства аэрозольного имитатора дыма могут отличаться у разных производителей. Неправильное или чрезмерное использование имитатора дыма может повлиять на дальнейшую работу дымового извещателя. Узнайте более подробную информацию об аэрозольном имитаторе дыма у его производителя.*

9. ОБСЛУЖИВАНИЕ

Уведомить соответствующие инстанции, что проводятся профилактические работы, и что система будет временно отключена. Отключите зону или всю систему на время проведения обслуживания для исключения ложных сигналов.

9.1 ЧИСТКА ТОЧЕЧНОГО ИЗВЕЩАТЕЛЯ

1. Снимите с базы извещатель, который нужно чистить.
2. Очистите извещатель так, как это описано в инструкции по эксплуатации данного извещателя.
3. Установите извещатель обратно на базу.

9.2 ОБРАТНАЯ УСТАНОВКА ТОЧЕЧНОГО ИЗВЕЩАТЕЛЯ

1. После установки извещателя в базу закройте отсек извещателя крышкой.
2. Включите систему.
3. Убедитесь в работоспособности извещателя, как это описано в п.8.3.
4. Уведомите соответствующие инстанции о том, что обслуживание системы закончено и она опять включена.

10. ЗАМЕНА ИЗВЕЩАТЕЛЯ

1. Снять извещатель, вращая его против часовой стрелки.
2. Осторожно потяните его, чтобы снять с базы.
3. Для замены извещателя, слегка надавите и вращайте его по часовой стрелке до упора.

11. ДОПОЛНИТЕЛЬНЫЕ АКСЕССУАРЫ

Дополнительные аксессуары включают выносные оптические сигнализаторы RA100Z, RA400Z, пульты дистанционного тестирования RTS151, RTS451, RTS151KEY, RTS451KEY и 6500RTS-KEY.

ПРИМЕЧАНИЕ: Убедитесь в том, что синий провод подключен к терминалу RA+.

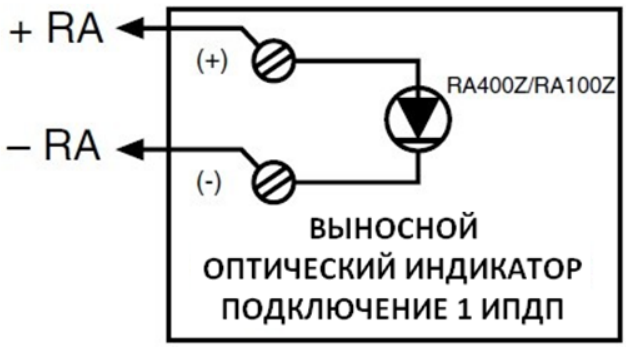

Рисунок 8 Схема подключения RA100Z (RA400Z) к КМВП

ПРИМЕЧАНИЕ: Перед подключением выносного оптического сигнализатора к адресно- аналоговому пожарному извещателю убедитесь, что на сигнализаторе RA400Z сломан язычок ограничителя напряжения (см. инструкцию, прилагаемую к выносному сигнализатору RA400Z); на сигнализаторе RA100Z должен быть удален джампер (перемычка, см. инструкцию D220-01-00).

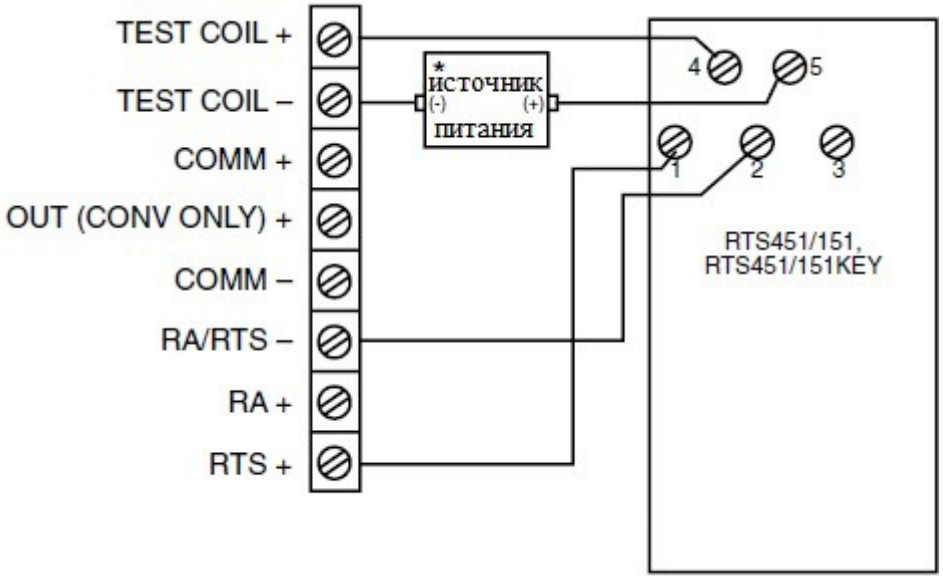

Рисунок 9 Схема подключения
RTS451 / RTS451KEY / RTS151 / RTS151KEY и 6500RTS-KEY к
КМВП

ПРИМЕЧАНИЕ: Для использования пульта дистанционного тестирования (RTS451/151, RTS451/151KEY или 6500RTS-KEY) требуется внешний источник питания 24В постоянного тока.

ПРИМЕЧАНИЕ: Перед подключением пульта дистанционного тестирования установите в отсек извещателя и подключите электромагнит DCOIL, входящий в комплект поставки КМВП (Рисунок 10).

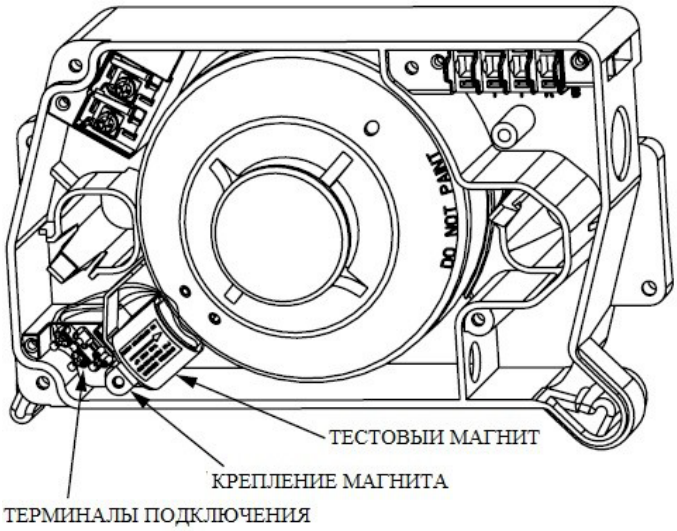

Рисунок 10 Установка тестового магнита DCOIL в отсек извещателя КМВП

12. УСТАНОВКА ДОПОЛНИТЕЛЬНОГО МОДУЛЯ

В случае необходимости в терминальный отсек комплекта КМВП может быть установлен дополнительный модуль (например, модуль контроля, управления или релейный модуль серии М500). Перед установкой модуля убедитесь, что он совместим с контрольным прибором, к которому будет подключен. Установка модуля:

1. Удалите малые язычки на углах крепёжной пластины модуля.
2. Установите модуль в крайнее правое положение терминального отсека корпуса КМВП, при этом отверстие в левом верхнем углу крепёжной пластины модуля совпадет с отверстием в опорной стойке корпуса КМВП.
3. Закрепите крепёжную пластину модуля с помощью самонарезающего винта М4 х
9,5 мм, вкрутив этот винт в отверстие опорной стойки.

ПРИМЕЧАНИЕ: Технические характеристики, совместимость с контрольным прибором, требования к установке и подключению модуля смотри в РЭ на модуль.

13. ГАРАНТИИ ИЗГОТОВИТЕЛЯ

13.1 В течение гарантийного срока эксплуатации предприятие-изготовитель производит безвозмездный ремонт или замену КМВП, при соблюдении потребителем условий транспортирования, хранения, монтажа и эксплуатации. Предприятие изготовитель не несет ответственности и не возмещает ущерба за дефекты, возникшие по вине потребителя при несоблюдении правил эксплуатации и монтажа, а также условий транспортирования и хранения.

13.2 Гарантийный срок эксплуатации – 24 месяца со дня ввода КМВП в эксплуатацию.

13.3 В случае выхода КМВП из строя в период гарантийного обслуживания, его следует возвратить по адресу:

ООО «ПРОТЕН», Россия, 141980, Московская область, г. Дубна, улица Приборостроителей, 2. При направлении изделия в ремонт к нему обязательно должен быть приложен акт с описанием возможной неисправности.

Тел. +7(496) 217-13-67. E-mail: sales@proten.ru

14. ТРАСПОРТИРОВАНИЕ И ХРАНЕНИЕ

14.1 КМВП упаковываются в герметичные полиэтиленовые пакеты с zip lock замком для ограничения или предотвращения воздействия ряда климатических факторов, затем в потребительскую тару в соответствии с требованиями ГОСТ 9.014-78. КМВП относится к группе III-1 по ГОСТ 9.014.

14.2 КМВП, упакованные в потребительскую тару, упаковываются в транспортную тару в соответствии с чертежами предприятия-изготовителя для их защиты от повреждений при транспортировании и хранении. Условия транспортирования ИП должны соответствовать условиям хранения 6(ОЖ2) по ГОСТ 15150-69 при температуре от минус 50^0С до плюс 60^0С.

14.3 Хранение КМВП в транспортной таре на складах изготовителя и потребителя должно соответствовать условиям хранения 3(Ж3) по ГОСТ 15150 при температуре от минус 50^0С до плюс 50^0С. Срок хранения 3 года.

15. СВЕДЕНИЯ ОБ УТИЛИЗАЦИИ

15.1 КМВП не содержат токсичных материалов и утилизируются обычным способом без принятия специальных мер защиты окружающей среды.

15.2 Содержание драгоценных материалов: не требуют учёта при хранении, списании и утилизации.

16. СВИДЕТЕЛЬСТВО О ПРИЁМКЕ

Извещатели пожарные дымовые проточные (заводские номера указаны на корпусе каждого КМВП) соответствуют ТУ 26.30.50-004-51373151-2026, ГОСТ 34698 и ГОСТ Р53325 признаны годными для эксплуатации упакованы в ООО «ПРОТЕН».

КМВП-СПС-01-____, ____ шт. Дата выпуска: _____ Контролёр ОТК _____ Упаковку произвёл _____

Кол-во *Число, месяц, год*

Подпись, печать *Подпись*

Зав. № КМВП:

_____

СДЕЛАНО В РОССИИ

Предприятие-изготовитель: Общество с ограниченной ответственностью «ПРОТЕН» (ООО «ПРОТЕН»)

119034, г. Москва, вн. тер. г. муниципальный округ Хамовники, ул. Пречистенка, д.40/2, стр. 3, пом.2/1

https://www.proten.ru, sales@proten.ru